Electrolux PROFESSIONAL

ARTICOLO N°

MODELLO N°

NOME

SIS #

AIA #

Drop-in
Vasca refrigerata ventilata 3GN 1/1 con sovrastruttura

340265 (DI3RWVO)

Vasca refrigerata da incasso ventilata con sovrastruttura - 3 GN

Descrizione

Articolo N°

Vasca refrigerata ventilata in acciaio inox AISI 304.
Isolamento vasca con schiuma poliuretanica.
Foro di scarico condensa di diametro 21 mm.
Gruppo refrigerante incorporato, funzionamento ventilato; refrigerante tipo R134a.
Temperatura +2/+8°C.
Vasca a tenuta stagna, con fondo regolabile in 5 posizioni.
Adatta a contenere bacinelle GN 1/1 con h=150mm.
Angoli interni a 45° per una facile pulizia.
Pannello di controllo con teletermostato digitale, interruttore on-off, interruttore illuminazione.
I ventilatori hanno un fattore di protezione all'acqua IP55.
Sovrastruttura in alluminio tubolare con mensola vetro temperato opaco curvo di spessore 4 mm. Luce con lampade fluorescente da 15W. L'altezza della sovrastruttura è di 400 mm dal piano.
Dotato di 1,5 mt. di cavo per facilitare l'installazione e velocizzare le operazioni di connessione al pannello di controllo digitale.

Approvazione:

Electrolux PROFESSIONAL

Drop-in
Vasca refrigerata ventilata 3GN 1/1 con sovrastruttura

Caratteristiche e benefici

- Pannello di controllo digitale con:
  -Termostato digitale
  -On-off
  -Regolazione e impostazione della temperatura
  -Visualizzazione della temperatura
  -Interruttore manuale di sbrinamento.
- Il cibo mantiene una temperatura media che non supera i 10°C per 2 ore.
- Vasca con fondo regolabile in 5 diverse posizioni ciascuna da 1 GN 1/1 indipendentemente una dall'altra.
- Vasca completamente isolata con neopreme da 25 mm.
- Dimensioni di spacco per l'installazione dell'unità: 1180x680x850 mm H minima.
- Griglia (scarico aria) può essere posizionata su tre lati differenti (cliente, operatore o lato macchina), per consentire la massima flessibilità di installazione.
- Sovrastruttura in alluminio, con mensola in vetro temperato curvo, dello spessore di 4 mm.
- I pannelli del fondo e le griglie anteriori di ventilazione possono essere facilmente rimossi.
- Il fondo della vasca è rimovibile per un più facile accesso all'evaporatore.
- Impianto di refrigerazione ventilato incorporato .
- Range di temperatura di +2/+8°C (a temperatura ambiente) con un livello di umidità del 50%.
- Sbrinamento automatico
- Ventilatori interni con protezione IP55.
- Illuminazione fornita da un neon posto sotto il vetro superiore.
- In conformità dei principali enti di certificazione internazionali e marchio CE.
- Adatto per bacinelle GN 1/1 con altezza massima di 150 mm.
- Griglie di ventilazione lato operatore.

Costruzione

- Costruito in acciaio inox AISI 304.
- Facile da collegare grazie alla veloce connessione (1,5 m di lunghezza) tra il cavo e il termostato digitale.
- Sviluppato e prodotto da azienda certificata ISO 9001 e ISO 14001.
- Gas refrigerante R134a.

Drop-in
Vasca refrigerata ventilata 3GN 1/1 con sovrastruttura

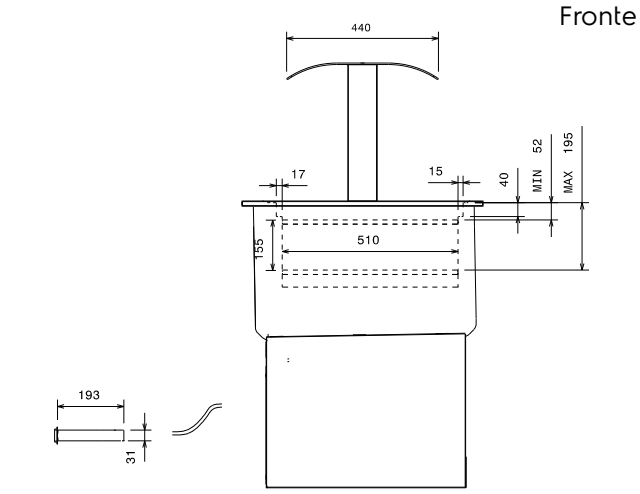

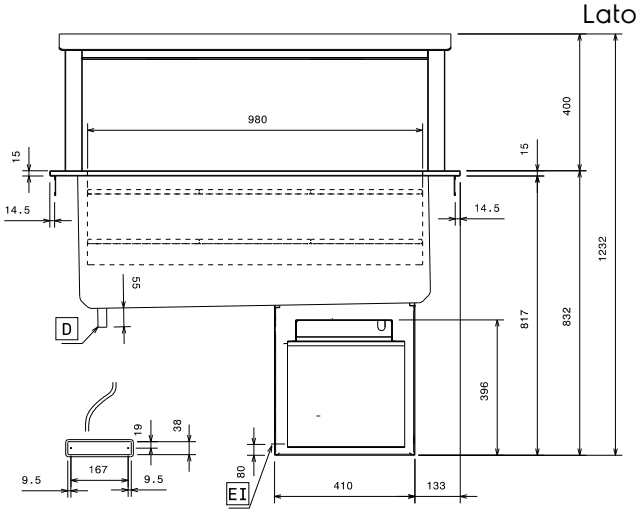

D = Scarico acqua
EI = Connessione elettrica

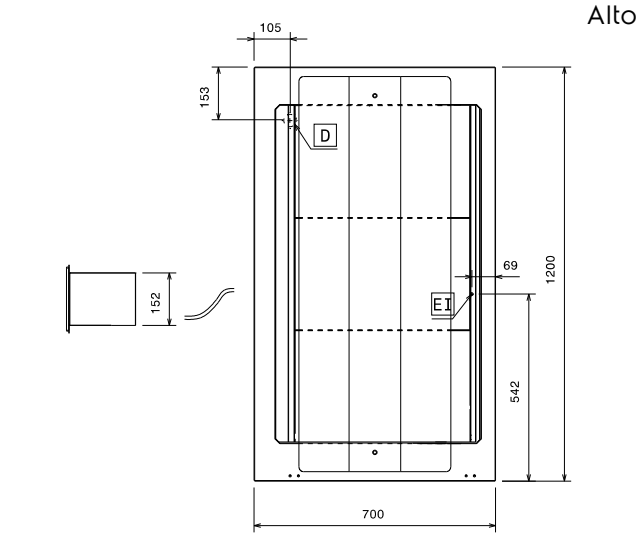

Elettrico

Tensione di alimentazione:	
340265 (DI3RWVO)	230 V/1 ph/50 Hz
Potenza installata max:	1.09 kW

Acqua

Dimensioni foro di scarico acqua di scolo:	1/2"

Informazioni chiave

Dimensioni esterne, larghezza:	1200 mm
Dimensioni esterne, profondità:	700 mm
Dimensioni esterne, altezza:	1232 mm
Peso netto:	57 kg
Temperatura piano:	2/8 °C
Numero vasche:	1
Larghezza vasca:	980 mm
Profondità vasca:	510 mm
Altezza vasca:	155 mm
Plate capacity:	18xØ 150 mm; 8x Ø 200 mm
Can capacity - Ø 65 mm:	135

Drop-in
Vasca refrigerata ventilata 3GN 1/1 con sovrastruttura

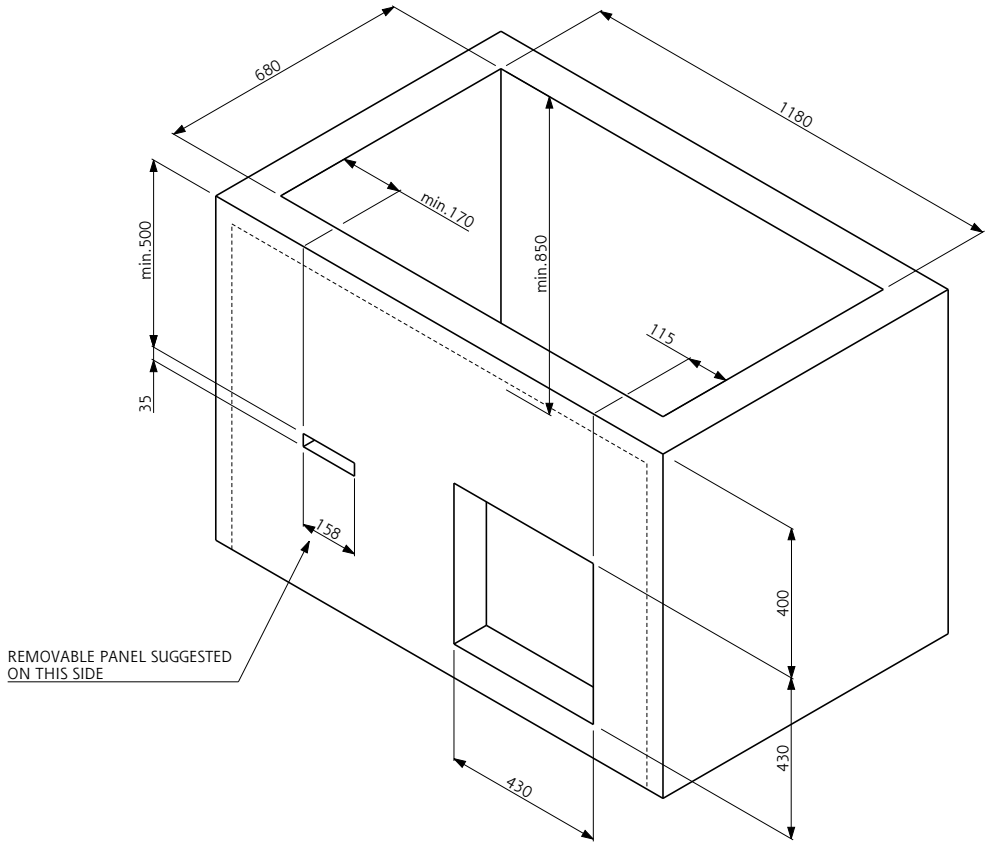

Doc. Nr. IDS-340265

L'azienda si riserva il diritto di apportare modifiche ai prodotti senza preavviso